AEG

8000 Series Varmepumpe Tørketrommel 9.0 kg

T8DER945C

DEN ER ULLGENSERENS VOKTER.
Nå kan du tørketrommelen ta hva enn du vasker. Fra den mykeste ullgenser til en hverdagslig forretningsskjorte eller skijakke. Tørketromler med AbsoluteCare®-systemet har skreddersydd programmering for å kontrollere bevegelsene og temperaturen i tørketrommelen presist. Forhindrer krymping*. Opprettholder fasong. Gjenoppretter

Fordeler og Egenskaper

SKREDDERSYDD BESKYTTELSE FOR KLÆRNE DINE
Programmene i vårt unike AbsoluteCare®-system kontrollerer bevegelsene og temperaturen i tørketrommelen presist. Ullplagg blir holdt flatt mot trommelen for å etterligne liggende tørking. Utendørsplagg får akkurat riktig mengde varme for å gjenopprette full funksjonalitet i den vanntette membranen.

TRYGGE OG LAVE TEMPERATURER
SensiDry-teknologien fra AEG trekker ut fukt på halvparten av temperaturen som vanlige tørketromler bruker, uten å forlenge tørketiden betydelig. Dette sørger for at tekstilene aldri blir utsatt for unødvendig varme. Klærne dine beholder teksturene de hadde den dagen du kjøpte dem lengre. Og de lave

SPARER TID OG ENERGI HVER ENESTE DAG
Våre tørketromler har ProSense-teknologi som bruker avanserte fuktighets- og temperatursensorer til å justere tørketiden og energiforbruket for hver tøymengde, uavhengig av om det er klesvask etter én dag eller en hel uke. Dette sparer tid og energi samtidig som at det beskytter klærne du er glad i

BEKYMRINGSFRITT FILTER FOR EFFEKTIVITET
Det er kun tørketromler fra AEG som har filtreringssystemet ÖKOFlow, et ekstremt effektivt filter som det er enkelt å nå og rengjøre. Vanlige tørketromler har flere filtre. Hvis du ikke rengjør dem alle, går energiforbruket opp. Med bare ett filter, tørker en maskin fra AEG hver klesvask uten anstrengelser og vedlikeholder

KORTERE TØRKESYKLUSER, BEDRE PLEIE
Takket være et design som forbedrer luftgjennomstrømningen, tørker tørketromler fra AEG raskere og mer effektivt enn vanlige varmepumpetørketromler. Dermed blir klærne dine tatt bedre vare på selv om tørkesyklusene er kortere.

- Varmepumpeteknologi med store energieffektivitet
- Display: Large LCD
- Norsk tekstdisplay: English, Nei, Symboler
- Innvendig LED-belysning
- Inverter-motor med 10 års servicegaranti
- Mulighet for utsatt start
- Reverserende trommelgang
- Auto Off-funksjon - eliminerer strømforbruk i stand-by
- ProTex skånetrommel
- Sensorstyrt tørking: maskinen stopper når klærne har nådd ønsket tørrhetsgrad
- Ekstra tidsstyrte tørkeprogrammer

8000 Series Varmepumpe Tørketrommel 9.0 kg

T8DER945C

Produktspesifikasjon

PerfectCare serie	8000 Series
Tørkekapasitet i kg	9.0
Energieffektivitetsklasse	A++
Energy cupboard dry 1000	2.21
Weighted condensation efficiency full& half load, %	81
Annual energy consumption, kWh [E-label]	259
Condensation efficiency	B
Dørhengsling	Left reversible by user
Trommelvolum i liter	118
Kapasitet i kondenstank (liter)	5.28
Sound Power level, db(A) re 1 pW	65
Utvendige mål HxBxD (mm)	850x596x638
Maks dybde (mm)	663
Lengde på kabel (m)	1.45
Volt	230
Sikring(A)	5
Frekvens	50
Medfølgende tilbehør	Tømmeslange for kondensvann
Tilbehør	Stacking kit
Programmer	Bedlinen, Cotton ECO, Cottons, Easy iron, Mix, Outdoor, Silk, Synthetics, Wool, sports
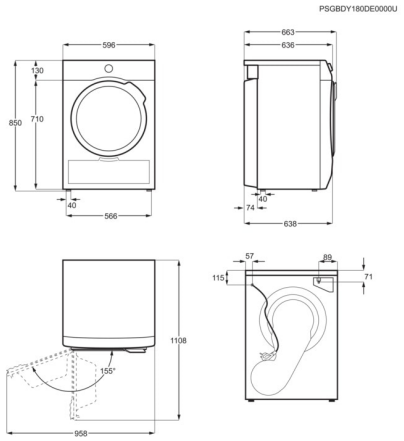
Bomullsprogram	Cupboard dry plus, Ekstra tørt, Stryketørt
Synthetics programmes	Stryketørt, Ekstra tørt, Stryketørt
Woolmark	Woolmark Blue
Product Partner Code	All Partn
Motortype	Inverter
Produktserie	8000-series AbsoluteCare
3DScan	Nei